Dokumentation

Vakuumregler - Präzisionsausführung

- Typ RP ... VU -

Dokumentation Vakuumregler - Präzisionsausführung

Artikelbezeichnung/Artikelnummer

Vakuumregler - Präzisionsausführung

Typ RP ... VU
Typ RP 14 VU W (Befestigungswinkel)

Bild

Typ RP 14 VU

Typ RP 34 VU

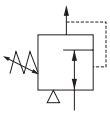

Vakuum... 10bar

Technische Daten

Verwendung: Diese Vakuumregler erlauben im Vakuum- und Überdruckbereich eine präzise Druckregelung.

Werkstoffe: Körper: Aluminiumdruckguss, Innenteile: Edelstahl / Messing, Membrane: NBR und Dacron

Temperaturbereich: -20°C bis +70°C

Diese Vakuumregler bieten die Möglichkeit das Vakuum als Bypass oder in Absperrtechnik zu regeln.

1. Bypass Regelung*: Diese Regelung sollte verwendet werden wenn Sie ein bestehendes Vakuum durch Zuführung von Druckluft reduzieren möchten. Empfehlenswert bei der Regelung großer Vakuummengen.
2. Absperr-Regelung*: Das Vakuum wird durch den Regler gezogen und geregelt. Ist der gewünschte Wert erreicht schließt der Regler. Empfehlenswert um Vakuumenergie zu sparen.

Zeichnung/Abmaße

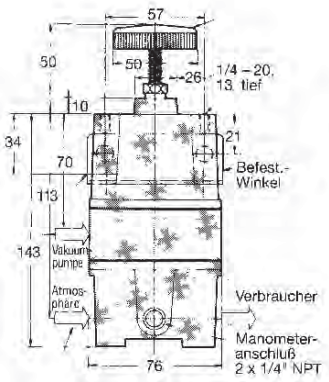

Typ RP 14 VU

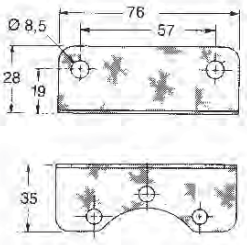

Befestigungswinkel RP 14 VU W

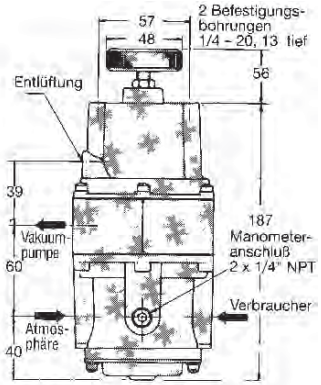

Typ RP 34 VU

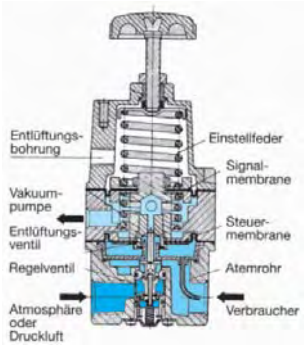

Anschluß bei Apsperr-Regelung

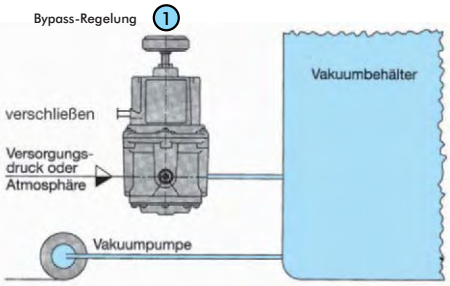

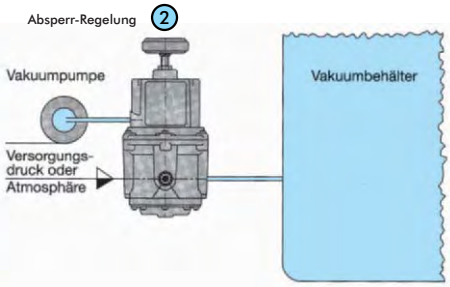

1 **Bypass-Regelung**
Vorteilhafter Anschluß des Vakuumreglers, wenn der Behälter sehr schnell evakuiert und geregelt werden soll. Hierbei wirkt die Pumpe direkt auf den Behälter und wird nicht durch den Vakuumregler gedrosselt.

2 **Absperr-Regelung**
Vorteilhafter Anschluß des Vakuumreglers, wenn der Behälter wahlweise evakuiert oder mit Überdruck gefüllt werden soll. Der Versorgungsdruckanschluß kann wahlweise zur Atmosphäre offen gelassen werden.

Hinweis
Anschlußseite für Atmosphäre oder Versorgungsdruck mit Druckluftfilter versehen.

Typ	Gewinde	Saug-leistung	Manometer Anschluß	Vakuumeinstell-bereich (bar)	Volumen-strom l/min**	Höhe	Breite	Tiefe	Befesti-gungswinkel
RP 14 VU	G 1/4"	4,2 m³/h	G 1/4"	-1 bis +0,14	70	184	76	76	RP 14 VU W
RP 34 VU	NPT 3/4"	48 m³/h	NPT 1/4"	-1 bis +0,7	800	230	93	93	---

* Bitte separate Bedienungsanleitung anfordern, ** bei -0,98 bar

Alle Angaben verstehen sich als unverbindliche Richtwerte! Für nicht schriftlich bestätigte Datenauswahl übernehmen wir keine Haftung. Druckangaben beziehen sich, soweit nicht anders angegeben, auf Flüssigkeiten der Gruppe II bei +20°C.